Tiandy

TC-C32CN I3WUWIFI2.8V4.0

2Мп кубическая автономная IP камера с фиксированным объективом, серия Tian



TIAN SERIES

Самое интересное в камере:

- 2Мп, 1920×1080@25к/с
- WDR 120 дБ, цвет: 0.02лк
- S+265, H.265(HP), S+264, H.264(HP, MP, BP)
- объектив 2.8мм
- встроенные микрофон и динамик
- G.711A, G.711U 8кГц, 16кГц
- встроенный в корпус, WiFi IEEE 802.11b/g/n, 2.4 ГГц - 2.4835 ГГц
- DC5B±5% USB type-C, батарея 5200мАч
- адаптивная ИК подсветка до 30м + белая подсветка до 15м
- защита IP65
- аналитика: 3 Смарт(детекция человека)
- без тревожных входов/выходов
- слот для microSD

Tiandy Technologies Co.,Ltd
Email: cis.sales@tiandy.com
Website: en.tiandy.com

Технические характеристики

Камера	
Форм-фактор	кубическая автономная
Максимальное разрешение	2Мп, 1920×1080@25к/с
Матрица	1/2.9" CMOS
Минимальная освещенность	цвет: 0.02лк@(F2.0, АРУ вкл), ЧБ: 0лк с ИК
День/Ночь	двойной эл.мех ИК-фильтр
Динамический диапазон	WDR 120 дБ
Регулировка положения	0-360° поворот, 0-75° наклон, 0-360° вращение
Объектив	
Тип объектива	фиксированный
Фокусное расстояние	2.8мм
Установочный параметр	M12
Апертура	F1.6
Управление диафрагмой	фикс. диафрагма
Угол обзора	103.8° (Г), 56.8° (В), 120.4° (Д)
DORI	Детекция: 40.0м Определение: 15.87м Распознавание: 8.0м Идентификация: 4.0м
Подсветка	
Максимальная дистанция ИК подсветки	30м
Длина волны ИК	850нм
Аппаратный SMART IR	да
Максимальная дистанция белой подсветки	15м
Сине-красная строб лампа	нет
Интерфейсы	
Сетевой	встроенный в корпус, WiFi IEEE 802.11b/g/n, 2.4 ГГц - 2.4835 ГГц
Микрофон	1×встроенный микрофон
Динамик	1×встроенный динамик, 4Ω2Вт
Аудио входы/выходы	нет
Тревожные входы/выходы	нет
Дополнительные	нет
Аппаратный сброс	да
12В выход	нет
Часы реального времени	да
Локальное хранилище	слот для microSD до 256ГБ class 10
Кодеки	
Видеокодеки	S+265, H.265(HP), S+264, H.264(HP, MP, BP)
Битрейт видео	32кбит/с-4Мбит/с
Аудиокодеки	G.711A, G.711U
Частота дискретизации аудио	8кГц, 16кГц
Изображение	
Основной поток:	PAL: 20к/с(1920×1080) NTSC: 20к/с(1920×1080)
Доп. поток №1:	PAL: 20к/с(704×576) NTSC: 20к/с(704×480)
Доп. поток №2:	нет
AI ISP	нет
3D DNR	да
HLC	да
BLC	да
Антитуман	нет

Антифликер	нет
Электронный затвор	1 - 1/100 000с, авто/фиксированный
ROI	нет
Наложение лого	нет
Коридорный режим	нет
Маска приватности	нет
Поворот изображения	0°, 180°
Функционал	
Тревоги	нет
Неисправности	заполнение диска, ошибка чтения/записи
Реакции	аудиооповещения(в тч и пользовательские), умный белый свет, запись, снимок
Аналитика VCA	нет
Правил VCA в одной сцене	нет
Аналитика AI	3 Смарт(детекция человека)
Классификация объектов	нет
Захват лиц	нет
Отчеты (при наличии карты памяти)	нет
Ранее обнаружение EW	нет
Сеть	
ANR	нет
Сетевые протоколы	TCP, UDP, ICMP, DHCP, DNS, NTP, IPv4, SSH, Unicast, CIFS
p2p	да
Интеграция	SDK
Макс. кол-во подключений	≤2
Бесплатное ПО	Easy7 VMS(Win, MAC OS), EasyLive Plus (Android, iOS)
WEB интерфейс	нет
Язык веб интерфейса	нет
Общие	
Количество пользователей	8, включая admin, 4 уровня прав: администратор, менеджер, оператор, наблюдатель
Рабочая температура и ОВ	от -10°C до +50°C, 10-95% ОВ
Холодный старт, от	-5°C
Питание AC/DC	DC5В±5% USB type-C, ёмкость батареи 5200мАч, режимы работы: полнофункциональный(≤16 ч), интеллектуальный(≤45 дней 20 тревог по 18 секунд в день), энергосберегающий(≤ 115 дней)
PoE	нет
Макс.потребляемая мощность, Вт	макс. 10Вт
Защита	IP65
Защита от разрядов	защита от перенапряжения до 500В, защита от электростатических разрядов до 6000В
Материал корпуса	пластик
Аксессуары для монтажа	нет
Вес нетто	0.24кг
Габариты устройства	78(Д)×44(Ш)×73(В)мм
Вес брутто	0.38кг
Габариты упаковки	146(Д)×83(Ш)×108(В)мм
Габариты тары	590(Д)×460(Ш)×260(В)мм
Кол-во штук в коробке	42

Габаритные размеры в мм

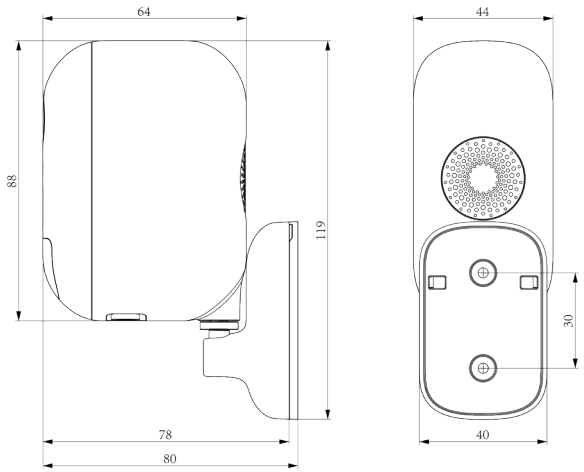

Аксессуары

Устанавливается без дополнительных кронштейнов и коробок

Модели для заказа

1D.20010.021581	TC-C32CN SPEC:I3W/U/WIFI/2.8mm/V4.0

Комплектация

Камера - 1шт.,
Комплект монтажный - 1шт.,
Монтажная наклейка - 1шт.,
Руководство по установке - 1шт.,
Кабель (USB-A - Type-C) - 1шт.