Tiandy

TC-C38MS 3LHA-27135

8Мп купольная IP камера с моторизованным объективом, серия LK-I



LK-I SERIES

Самое интересное в камере:

- 8Мп, 3840×2160@20к/с
- WDR 120 дБ, цвет: 0.002лк
- S+265, H.265(HP), S+264, H.264(HP, MP, BP), MJPEG
- объектив 2.7-13.5мм
- встроенный микрофон, аудио входы/выходы
- G.711A, G.711U, ADPCM_D, AAC_LC 8кГц, 32кГц, 48кГц
- кабель, 1×RJ-45 (10/100 Base-T)
- DC12В±25%, PoE 802.3af
- адаптивная ИК подсветка до 50м + белая подсветка до 10м
- защита IP66, IP67, IK10
- аналитика: пересечение линии, периметр + человек/ТС
- тревожные входы/выходы
- слот для microSD

Tiandy Technologies Co.,Ltd
Email: cis.sales@tiandy.com
Website: en.tiandy.com

Технические характеристики

Камера	
Форм-фактор	купольная
Максимальное разрешение	8Мп, 3840×2160@20к/с
Матрица	1/2.8" CMOS
Минимальная освещенность	цвет: 0.002лк@(F1.6, АРУ вкл), ЧБ: 0лк с ИК
День/Ночь	двойной эл.мех ИК-фильтр
Динамический диапазон	WDR 120 дБ
Регулировка положения	0-345° поворот, 0-90° наклон, 0-350° вращение
Объектив	
Тип объектива	моторизованный
Фокусное расстояние	2.7-13.5мм
Установочный параметр	Ф14
Апертура	F1.6
Управление диафрагмой	фикс. диафрагма
Угол обзора	106.7°-31.5° (Г), 57.3°-17.8° (В), 130.9°-34.8° (Д)
DORI	Детекция: 77м-331м Определение: 30.55м-131м Распознавание: 15.5м-66м Идентификация: 7.5м-33м
Подсветка	
Максимальная дистанция ИК подсветки	50м
Длина волны ИК	850нм
Аппаратный SMART IR	да
Дальность белой подсветки	10м
Сине-красная строб лампа	нет
Интерфейсы	
Сетевой	кабель, 1×RJ-45 (10/100 Base-T)
Микрофон	1×встроенный микрофон
Динамик	нет
Аудио входы/выходы	1×лин.вход, макс. уровень сигнала 3.3Vpp, импеданс 1kΩ, 1×лин.выход, макс. уровень сигнала 3.3Vpp, импеданс 100Ω
Тревожные входы/выходы	1×тревожный вход(«сухой контакт»), 1×тревожный выход(ОК DC12В 30mA)
Дополнительные	нет
Аппаратный сброс	внутри корпуса
12В выход	да, 50мА для питания внешних устройств
Часы реального времени	да
Локальное хранилище	слот для microSD до 512ГБ class 10
Кодеки	
Видеокодеки	S+265, H.265(HP), S+264, H.264(HP, MP, BP), MJPEG
Битрейт видео	32кбит/с-16Мбит/с
Аудиокодеки	G.711A, G.711U, ADPCM_D, AAC_LC
Частота дискретизации аудио	8кГц, 32кГц, 48кГц
Изображение	
Основной поток:	PAL: 20к/с(3840×2160, 3072×2048), 25к/с(2560×1440, 2304×1296, 1920×1080, 1280×720) NTSC: 20к/с(3840×2160, 3072×2048), 30к/с(2560×1440, 2304×1296, 1920×1080, 1280×720)
Доп. поток №1:	PAL: 25к/с(704×576, 704×288, 640×360, 352×288) NTSC: 30к/с(704×480, 704×240, 640×360, 352×240)
Доп. поток №2:	PAL: 25к/с(704×576, 704×288, 640×480, 352×288) NTSC: 30к/с(704×480, 704×240, 640×480, 352×240)
AI ISP	да
3D DNR	да
HLC	да
BLC	да

Антитуман	да
Антифликер	да
Электронный затвор	1 - 1/100 000с, авто/фиксированный
ROI	8 прямоугольных областей
Наложение лого	1*200x200пикс .bmp 24 цвета
Коридорный режим	да
Маска приватности	4 статичные области
Поворот изображения	0°, 180°
Функционал	
Тревоги	детектор движения, закрытие камеры, тревожный вход
Неисправности	проблема напряжения камеры, заполнение диска, ошибка чтения/записи, конфликт IP адреса, конфликт MAC адреса, ошибка FTP сервера, нет сигнала сети
Реакции	e-mail, аудиооповещения(в тч и пользовательские), световая сигнализация(кроме детектора движения), запись, снимок, PUSH и уведомление VMS, тревожный выход
Аналитика VCA	пересечение линии, периметр
Правил VCA в одной сцене	8
Аналитика AI	нет
Классификация объектов	человек/ТС
Захват лиц	нет
Отчеты (при наличии карты памяти)	нет
Ранее обнаружение EW	нет
Сеть	
ANR	да
Сетевые протоколы	RTSP, RTMP, HTTP, HTTPS, TCP, UDP, UPnP, ICMP, IGMP, SNMP v1\v2\v3, DHCP, DNS, DDNS, Easy DDNS, NTP, SMTP, TLS v1.2, SSL, 802.1X, QoS, IPv4, IPv6, PPPoE, SSH, Unicast, Multicast, RTCP, ARP, SRTP, FTP, SFTP
p2p	p2p или ONVIF
Интеграция	ONVIF (PROFILE S/G/T/M), Milestone, RTSP, HTTP API, SDK
Макс. кол-во подключений	≤2
Бесплатное ПО	Easy7 VMS(Win, MAC OS), EasyLive Plus (Android, iOS)
WEB интерфейс	IE10+, Firefox52+, Edge89+, Safari11+, Chrome57+
Язык веб интерфейса	20 языков: китайский упрощенный, китайский традиционный, английский, испанский, корейский, итальянский, турецкий, русский, тайский, французский, польский, датский, иврит, арабский, вьетнамский, немецкий, украинский, португальский, албанский, греческий
Общие	
Количество пользователей	32, включая admin, 4 уровня прав: администратор, менеджер, оператор, наблюдатель
Рабочая температура и ОВ	-35°C-65°C, ≤95%RH
Холодный старт, от	0
Питание AC/DC	DC12В±25%
PoE	PoE 802.3af
Макс.потреб. мощность, Вт	макс. 9Вт
Защита	IP66, IP67, IK10
Защита от разрядов	защита от перенапряжения до 4000В, защита от электростатических разрядов до 6000В
Материал корпуса	металл
Аксессуары для монтажа	кронштейн на стену A28, коробка монтажная TC-P54BM Spec: V3
Вес нетто	0.88кг
Габариты устройства	143(Д)×143(Ш)×123(В)мм
Вес брутто	1.16кг
Габариты упаковки	250(Д)×180(Ш)×175(В)мм
Габариты тары	775(Д)×395(Ш)×370(В)мм
Кол-во штук в коробке	12

Габаритные размеры в мм

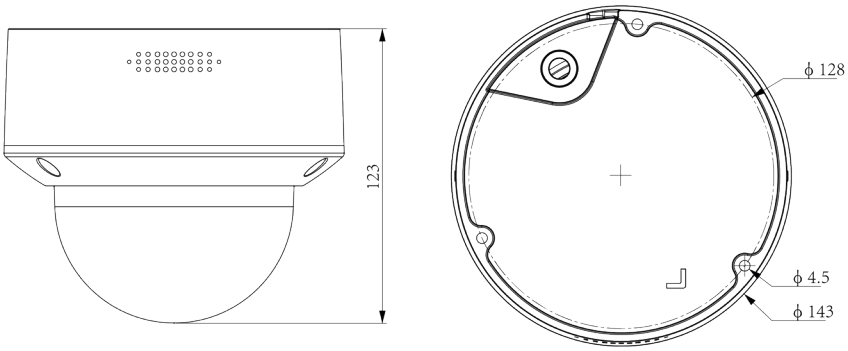

Аксессуары

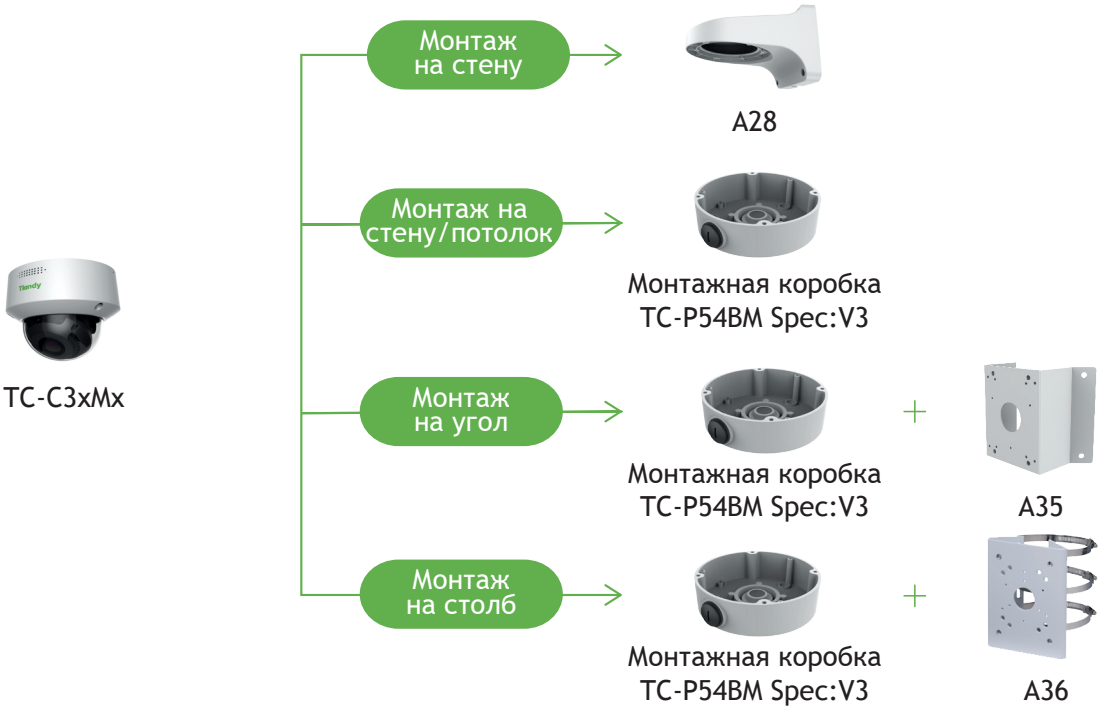

Модели для заказа

1D.20010.023278	TC-C38MS 3LHA-27135

Комплектация

Камера - 1шт.,
Комплект монтажный - 1шт.,
Ключ TORX - 1шт.,
Монтажная наклейка - 1шт.,
Колпачок влагозащитный для RJ45 - 1шт.,
Руководство по установке - 1шт.,
Лист комплектации - 1шт.