Tiandy

TC-C32XV 2FNA-28

2Мп купольная «турель» IP камера с фиксированным объективом, серия SK



SK SERIES

Самое интересное в камере:

- 2Мп, 1920×1080@30к/с
- WDR, цвет: 0.0002лк
- S+265, H.265(HP), S+264, H.264(HP, MP, BP)
- объектив 2.8мм
- встроенный микрофон
- G.711A, G.711U 8кГц
- кабель, 1×RJ-45 (10/100 Base-T)
- DC12В±25%, PoE 802.3af
- только белая подсветка до 15м
- защита IP66
- аналитика: 3 Смарт(детекция человека/ТС)
- без тревожных входов/выходов
- без поддержки microSD

Tiandy Technologies Co.,Ltd
Email: cis.sales@tiandy.com
Website: en.tiandy.com

Технические характеристики

Камера	
Форм-фактор	купольная «турель»
Максимальное разрешение	2Мп, 1920×1080@30к/с
Матрица	1/2.9" CMOS
Минимальная освещенность	цвет: 0.0002лк@(F1.0, АРУ вкл)
День/Ночь	фиксированный ИК-фильтр
Динамический диапазон	WDR
Регулировка положения	0-340° поворот, 0-75° наклон, 0-360° вращение
Объектив	
Тип объектива	фиксированный
Фокусное расстояние	2.8мм
Установочный параметр	M12
Апертура	F1.0
Управление диафрагмой	фикс. диафрагма
Угол обзора	99° (Г), 53.4° (В), 116.3° (Д)
DORI	Детекция: 40.0м Определение: 15.9м Распознавание: 8.0м Идентификация: 4.0м
Подсветка	
Максимальная дистанция ИК подсветки	нет
Длина волны ИК	нет
Аппаратный SMART IR	нет
Максимальная дистанция белой подсветки	15м
Сине-красная строб лампа	нет
Интерфейсы	
Сетевой интерфейс	кабель, 1×RJ-45 (10/100 Base-T)
Микрофон	1×встроенный микрофон
Динамик	нет
Аудио входы/выходы	нет
Тревожные входы/выходы	нет
Дополнительные	нет
Аппаратный сброс	нет
12В выход	нет
Часы реального времени	нет, для синхронизации времени при запуске нужен доступ в Интернет
Локальное хранилище	нет
Кодеки	
Видеокодеки	S+265, H.265(HP), S+264, H.264(HP, MP, BP)
Битрейт видео	32кбит/с-4Мбит/с
Аудиокодеки	G.711A, G.711U
Частота дискретизации аудио	8кГц
Изображение	
Основной поток:	PAL: 25к/с(1920×1080, 1280×720) NTSC: 30к/с(1920×1080, 1280×720)
Доп. поток №1:	PAL: 25к/с(704×576, 704×288, 640×360, 352×288) NTSC: 30к/с(704×480, 704×240, 640×360, 352×240)
Доп. поток №2:	нет
AI ISP	да
3D DNR	да
HLC	да
BLC	да
Антитуман	да

Антифликер	да
Электронный затвор	1 - 1/100 000с, авто/фиксированный
ROI	нет
Наложение лого	нет
Коридорный режим	нет
Маска приватности	4 статичные области
Поворот изображения	0°, 180°
Функционал	
Тревоги	нет
Неисправности	конфликт IP адреса
Реакции	умный белый свет, снимок
Аналитика VCA	нет
Правил VCA в одной сцене	нет
Аналитика AI	3 Смарт(детекция человека/ТС)
Классификация объектов	нет
Захват лиц	нет
Отчеты (при наличии карты памяти)	нет
Ранее обнаружение EW	нет
Сеть	
ANR	нет
Сетевые протоколы	RTSP, HTTP, TCP, UDP, ICMP, DHCP, DNS, NTP, TLS v1.2, IPv4, SSH, Unicast
p2p	да
Интеграция	ONVIF (PROFILE S/T), Milestone, RTSP, HTTP API, SDK
Макс. кол-во подключений	≤2
Бесплатное ПО	Easy7 VMS(Win, MAC OS), EasyLive Plus (Android, iOS)
WEB интерфейс	IE10+, Firefox52+, Edge89+, Safari11+, Chrome57+
Язык веб интерфейса	12 языков: английский, испанский, итальянский, турецкий, русский, тайский, французский, польский, арабский, вьетнамский, португальский, японский
Общие	
Количество пользователей	8, включая admin, 4 уровня прав: администратор, менеджер, оператор, наблюдатель
Рабочая температура и ОВ	-30°C-60°C, ≤95%RH
Холодный старт, от	-30°C
Питание AC/DC	DC12В±25%
PoE	PoE 802.3af
Макс.потребляемая мощность, Вт	макс. 6Вт
Защита	IP66
Защита от разрядов	защита от перенапряжения до 4000В, защита от электростатических разрядов до 6000В
Материал корпуса	металл+пластик
Аксессуары для монтажа	кронштейн на стену A29, коробка монтажная TC-P54BM Spec: V5+кронштейн на столб A36_V5.0, коробка монтажная TC-P54BM Spec: V5
Вес нетто	0.24кг
Габариты устройства	117(Д)×117(Ш)×96(В)мм
Вес брутто	0.34кг
Габариты упаковки	140(Д)×140(Ш)×120(В)мм
Габариты тары	590(Д)×460(Ш)×260(В)мм
Кол-во штук в коробке	24

Габаритные размеры в мм

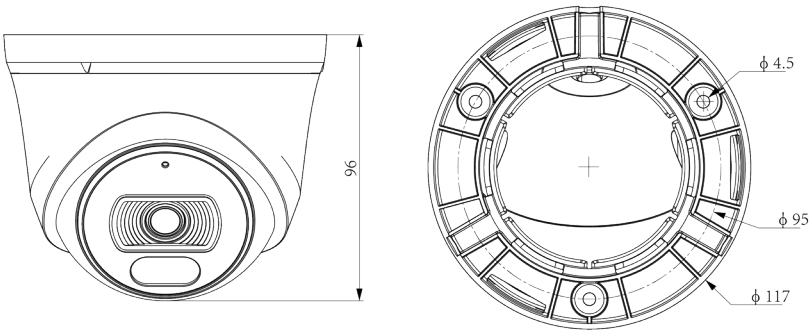

Аксессуары

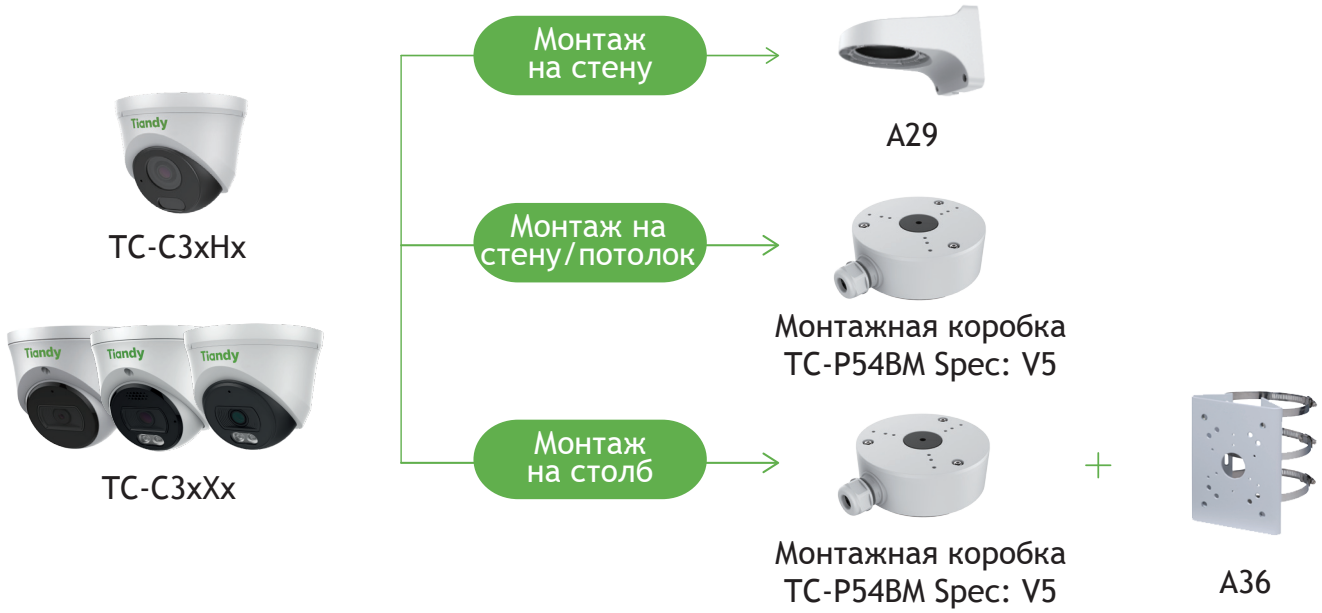

Модели для заказа

1D.20010.023713	TC-C32XV 2FNA-28

Комплектация

Камера - 1шт.,
Комплект монтажный - 1шт.,
Руководство по установке - 1шт.